AIROVAC
Proyectos de Ventilación, Agua y Control

resideo

Purificador de Aire Luz UV - Smart

UV100E3007/U

CARACTERÍSTICAS

- La luz UV-C mata las bacterias en el aire y en la superficie.
- Emite continuamente energía ultravioleta.
- La lámpara UV no produce ozono.
- El diseño de la unidad sellada evita el instalador accidental y contacto del propietario con el voltaje y con el rayos ultravioleta.
- El diseño seguro evita que las lámparas se enciendan a menos que la base está montada correctamente en el conducto HVAC.
- Tubo de luz para ver con seguridad el funcionamiento de la lámpara.
- Cable de alimentación que se conecta a un tomacorriente de 120 Vca.
- Reemplazo rápido y fácil de la lámpara.
- Fácil mantenimiento de la lámpara.

DESCRIPCIÓN

Purificador de aire con luz UV,
doble lampara, instalación en ducto junto a serpentín,
efectivo contra formación de moho, temperatura de
operación dentro del ducto: 2 a 60°C,
fuera del ducto: 2 a 40°C

DIMENSIONES

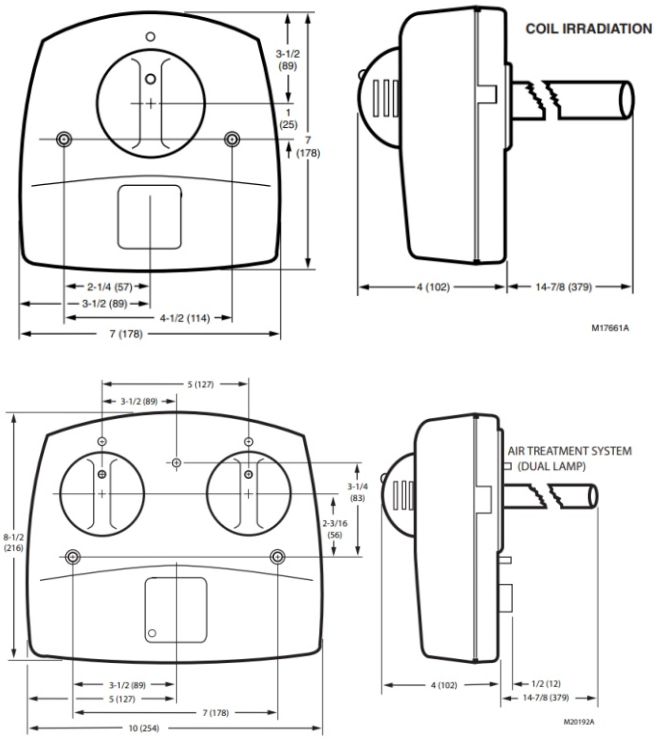

- Alimentación a 120Vac.
- Consumo eléctrico de 36W.

Dimensiones en pulgadas (mm).

Francisco Fernández Treviño #124 Col. Leones. CP 67100, Monterrey, N.L. Tel. 81 83-33-77-38 E-mail: info@airovac.com
www.airovac.com