AIROVAC
Proyectos de Ventilación, Agua y Control

Honeywell Home

Sensor Stand-Alone de CO2 y Temperatura

C7232A1032/U

DESCRIPCIÓN

Sensor Stand-Alone de CO2

Montaje en pared.

Señal de salida de 0-10 Vdc ó de 0/4 a 20 mA seleccionable.

Salida de relevador normalmente abierto SPST

Precisión de +- 30ppm, temeratura de operación de 0 a 50°C.

Incluye Display

NEMA 1

* Unidad con Conexiones Eléctricas*

PARÁMETROS TÉCNICOS

Alimentación	24 Vac
Frecuencia	50 / 60 Hz
Temperatura de Operación	0 a 50 °C
Rango	0 a 200 ppm

APLICACIÓN

Mide la concentración de Co2 para controlar la cantidad de aire fresco exterior suministrado para mantener niveles aceptables de CO2 en el espacio.

DIMENSIONES

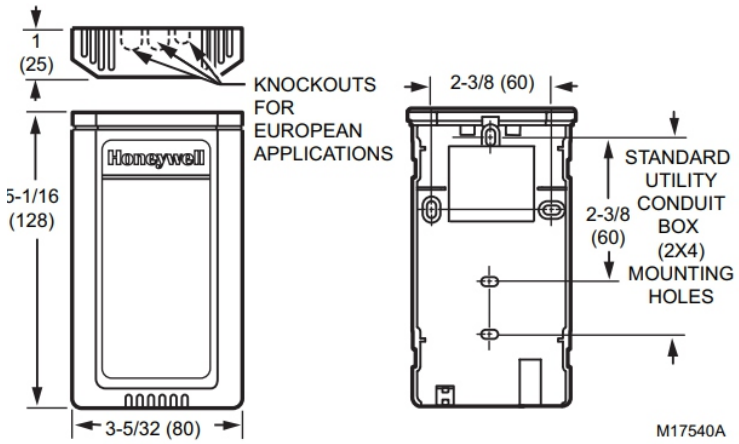

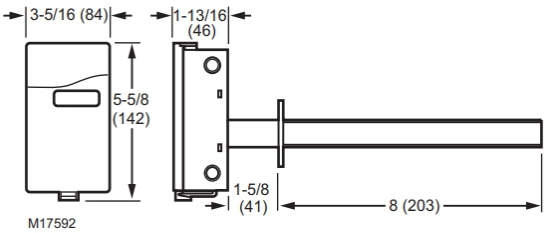

Dimensiones en pulgadas (mm).

Francisco Fernández Treviño #124 Col. Leones. CP 67100, Monterrey, N.L. Tel. 81 83-33-77-38 E-mail: info@airovac.com
www.airovac.com