AIROVAC
Proyectos de Ventilación, Agua y Control

resideo

Filtro Electrónico Limpiador de Aire

F300B 2012/U

20x12 1/2 in

CARACTERÍSTICAS

- La fuente de alimentación de estado sólido se autorregula y mantiene la máxima eficiencia durante una amplia gama de condiciones de carga de suciedad en la celda
- Puerta de perfil bajo con botón de prueba para verificar el funcionamiento del sistema.
- Ayuda a filtrar la "suciedad" que roba la eficiencia antes de cubrir partes críticas del sistema
- Caída de presión extremadamente baja
- El gabinete robusto con revestimiento de zinc y laminado proporciona una resistencia superior y protección contra la corrosión
- MERV 11
- Alimentación 120 V.

DESCRIPCIÓN

Limpiador de aire electrónico, medidas de **20x12 1/2 in**, crea una carga eléctrica para recolectar hasta el 99% de las partículas transportadas en el aire, bajo mantenimiento, para un flujo de aire de **hasta 875 CFM**, caída de presión de 0.15 a 500 FPM.

- **Certificación y Normas:**
  UL Listed: Report E30954
- **Incluye:**
  Gabinete, Puerta de Acceso, Fuente de Alimentación de estado Sólido, 3 celdas electrónicas
  2 Prefiltros de malla metálica
  2 Postfiltros
- Puede capturar hasta el 99% de las partículas en el aire que pasan a través del filtro.
- Es de bajo mantenimiento y ecológico
- Sin filtros para reemplazar.

DIMENSIONES

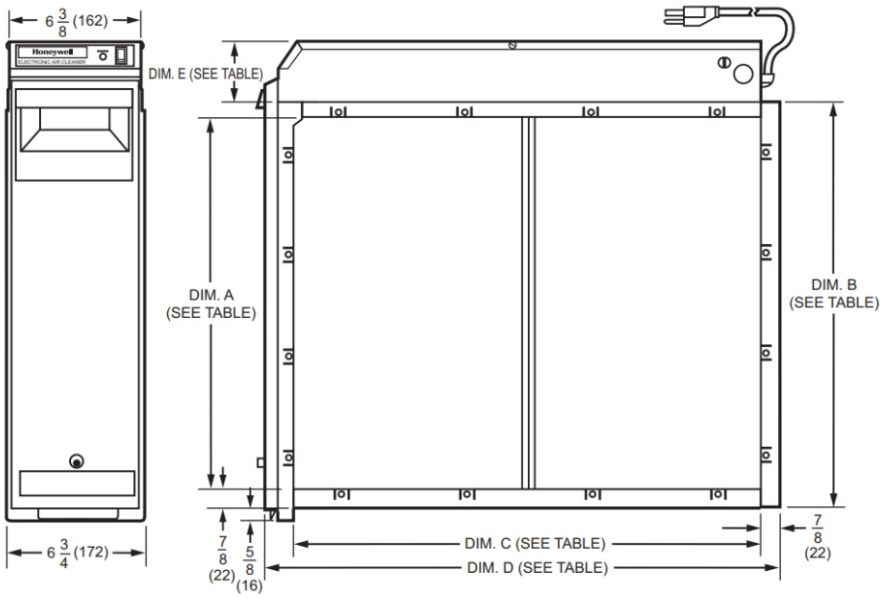

F300 SIZE		DIM. A		DIM. B		DIM. C		DIM. D		DIM. E	
IN.	MM	IN.	MM	IN.	MM	IN.	MM	IN.	MM	IN.	MM
16 X 25	406 X 635	14 7/16	367	16 3/16	411	23 1/4	591	25 1/2	648	2 3/4	70
16 X 20	406 X 508	14 7/16	367	16 3/16	411	18 1/4	457	20 1/2	521	2 3/4	70
20 X 25	508 X 635	18 7/16	468	20 3/16	513	23 1/4	591	25 1/2	648	2 3/4	70
20 X 20	508 X 508	18 7/16	468	20 3/16	513	18 1/4	457	20 1/2	521	2 3/4	70
20 X 12 1/2	508 X 318	18 7/16	468	20 3/16	513	10 7/8	276	13 1/8	333	3 5/8	92

M2872B

Francisco Fernández Treviño #124 Col. Leones. CP 67100, Monterrey, N.L. Tel. 81 83-33-77-38 E-mail: info@airovac.com
www.airovac.com