AIROVAC
Proyectos de Ventilación, Agua y Control

Honeywell Home

Sensor Stand-Alone de CO2 y Temperatura

C7232A1024/U

DESCRIPCIÓN

Sensor Stand-Alone de CO2 y Temperatura

Montaje en pared.

Señal de salida de 0-10 Vdc ó de 0/4 a 20 mA seleccionable.

Salida de relevador normalmente abierto SPST

Precisión de +- 30ppm, temeratura de operación de 0 a 50°C.

Incluye Display

NEMA 1

* Unidad con Conexiones Eléctricas*

PARÁMETROS TÉCNICOS

Alimentación	24 Vac
Frecuencia	50 / 60 Hz
Temperatura de Operación	0 a 50 °C
Rango	0 a 200 ppm *ajustable*

APLICACIÓN

Mide la concentración de CO2 y la temperatura para controlar la cantidad de aire fresco exterior suministrado para mantener niveles aceptables de CO2 en el espacio.

DIMENSIONES

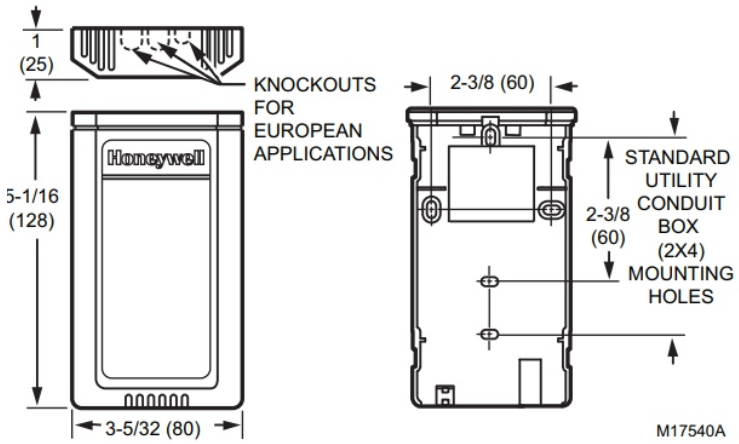

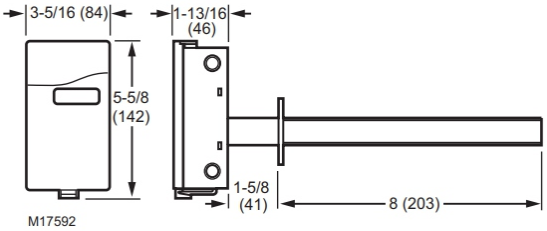

Dimensiones en pulgadas (mm).

Francisco Fernández Treviño #124 Col. Leones. CP 67100, Monterrey, N.L. Tel. 81 83-33-77-38 E-mail: info@airovac.com
www.airovac.com