AIROVAC
Proyectos de Ventilación, Agua y Control

Honeywell Home

Sensor de CO2

C7632A1004/U

DESCRIPCIÓN

Sensor de CO2 (Dioxido de carbono),

Montaje en pared.

Señal de salida de 0-10 Vdc

Precisión de +- 30ppm+2% a temperatura/presión estándar.

NEMA 1

PARÁMETROS TÉCNICOS

Alimentación	24 Vac
Frecuencia	50 / 60 Hz
Temperatura de Operación	0 a 50 °C
Rango	0 a 200 ppm

APLICACIÓN

Se utiliza en sistemas de ventilación y aire acondicionado para controlar la cantidad de aire exterior suministrado

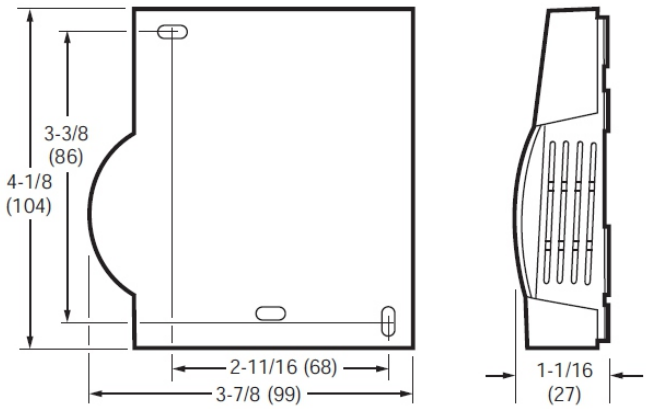

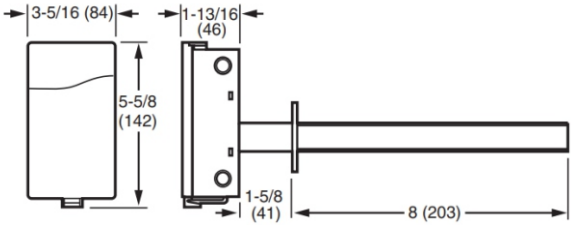

Dimensiones en pulgadas (mm).

Francisco Fernández Treviño #124 Col. Leones. CP 67100, Monterrey, N.L. Tel. 81 83-33-77-38 E-mail: info@airovac.com
www.airovac.com