EXTRACTORES DE PLAFÓN
38CDG

Dimensiones (mm)

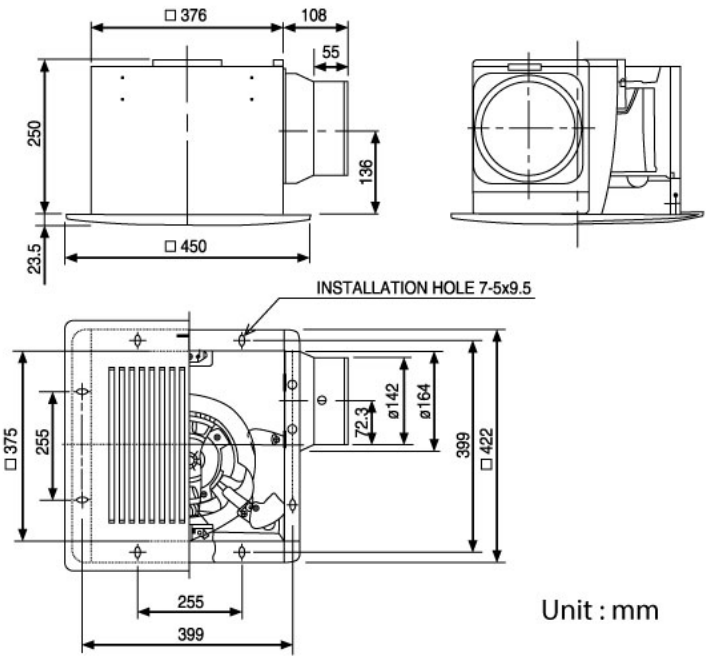

Descripción

Ventilador para cielo falso de alta eficiencia y bajo nivel de ruido, marca KDK, modelo 38CDG, 371/241 CFM's, salida para ducto de 6", nivel de ruido 44/35 dB, consumo 113/71W a 120 VAC.

FÁCIL INSTALACIÓN ALTA EFICIENCIA SÚPER SILENCIOSOS

Aplicaciones

- Restaurantes
- Sanitarios
- Locales comerciales
- Residenciales
- Hoteles
- Oficinas
- Lavanderías

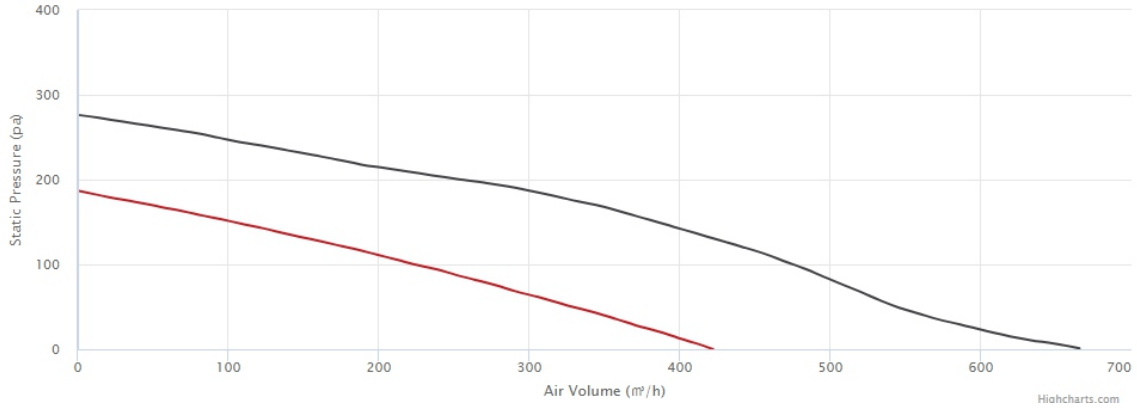

Tabla de Modelos

MODELO De Extracción	Tamaño del Ducto (in)	FLUJO MÍNIMO (CFMs a descarga libre)	Potencia (Watts)	Peso	Características Eléctricas V/f/Hz
38CDG	6"	430	90	9.7	120/1/60

Francisco Fernández Treviño #124 Col. Leones. CP 67100, Monterrey, N.L. Tel. 81 83-33-77-38 E-mail: info@airovac.com
www.airovac.com